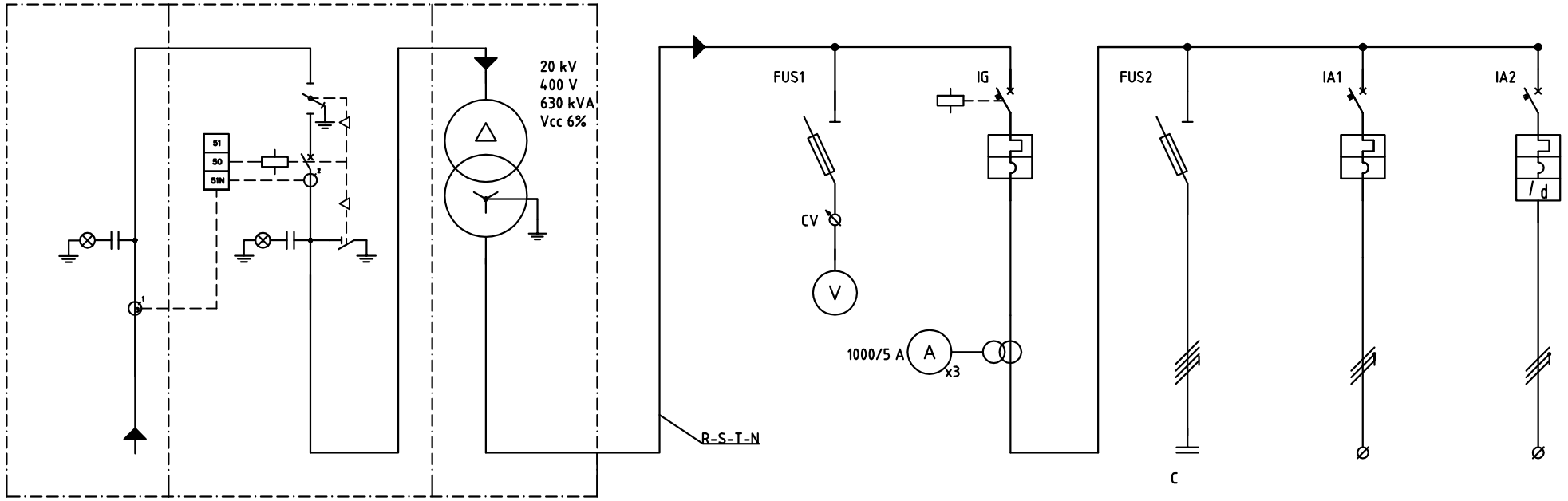

CIRCUITO	ITEM																									
	SCHEMA FUNZIONALE																									
	APPARECCHIATURA		ARRIVO ENEL			DISPOSITIVO GENERALE PROTEZIONE GENERALE			TRASFORMATORE IN RESINA						GRUPPO DI MISURA			INTERRUTTORE GENERALE			RIFASAMENTO			VENTILATORE ESTRATTORE			SERVIZI DI CABINA	
	N°	POTENZA								630 kVA								1		1	12,5 kVAR		1				
	ALIMENTAZIONE																									
CAVI	SISTEMA SBARRE																									
	TIPO		RG7H1R 12/20 kV			RG7H1R 12/20 kV						FG7R 0,6/1 kV														
	LUNGH. (m)	MAT.																								
	LUNGH. MAX PROTET. (m)																									
	△ TOTALE (%)																									
	N°	CAVO		3x (1X95) mmq			3x (1x35) mmq						3x (4x1x240) mmq													
	NEUTRO	Separato											2x1x240 mmq													
	PE o PEN												2x1x240 mmq													
	IB	IZ (A)																								
CONTATTORE	TIPO																									
	Poli/Portata	(A)																								
PROTEZIONI	TIPO					INTERRUTTORE									FUSIBILE			INTERRUTTORE			FUSIBILE			SALVAMOTORE			INTERRUTTORE	
	Poli/Portata	(A)				4P/630									3P+N/32			4P/1000		3P/50						2P/16 Curva C	
	SGANCIATORE																						0,63-1			
	P.d.I.	(kA)				16												36								25
	CL PROTEZIONE																									
	IrDiff	(mA)																								AC/30
	TEMPO																									

Eurostrutture S.r.l.
Uffici e sede amministrativa
Via G. Orsini, 46 - 80132 NAPOLI
Tel. 081 7641766 - Fax 081 7648778
Stabilimento di produzione
S.S. n. 87 Km 20 + 600 - 81125 Marcianise (CE)

TITOLO: SCHEMA UNIFILARE CABINA MT-bt STD 630 kVA

SCALE	SIGNATURE		DATE	DWG N.
	DRAWN		04-2008	Page 01
	CHECKED			File
	APPR.D			