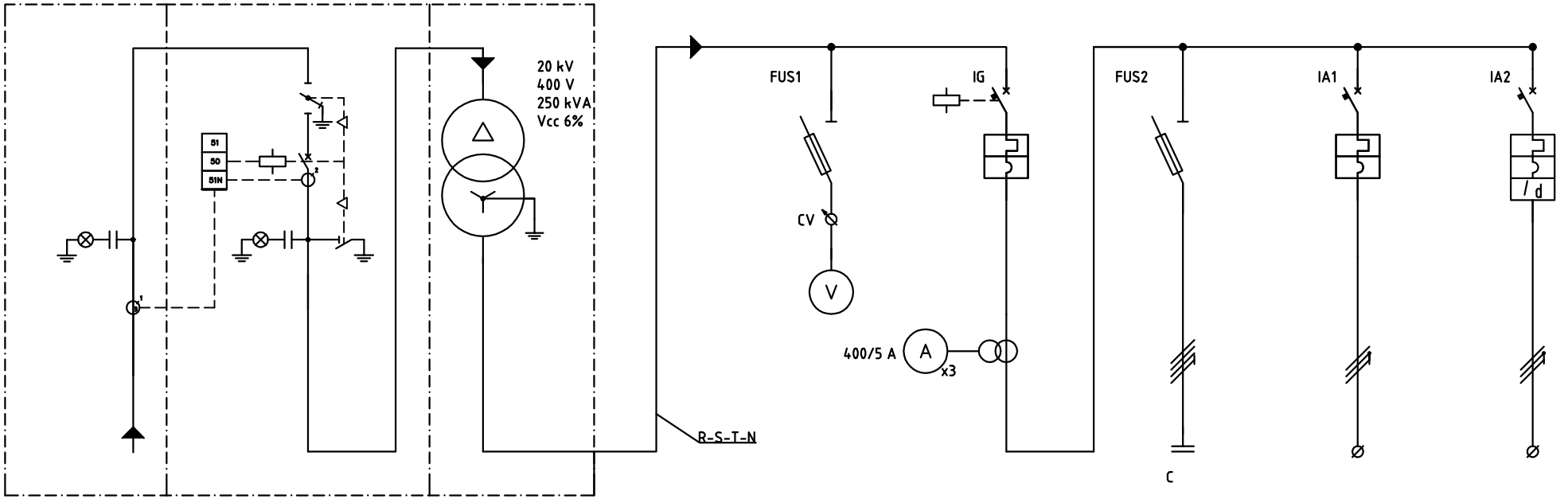

CIRCUITO	ITEM																													
	SCHEMA FUNZIONALE																													
	APPARECCHIATURA			ARRIVO ENEL		DISPOSITIVO GENERALE PROTEZIONE GENERALE		TRASFORMATORE IN RESINA				GRUPPO DI MISURA		INTERRUTTORE GENERALE		RIFASAMENTO		VENTILATORE ESTRATTORE		SERVIZI DI CABINA										
	N°	POTENZA							250 kVA					1		1	10 kVAR	1												
	ALIMENTAZIONE																													
CAVI	SISTEMA SBARRE																													
	TIPO			RG7H1R 12/20 kV		RG7H1R 12/20 kV				FG7R 0,6/1 kV																				
	LUNGH. (m)	MAT.																												
	LUNGH. MAX PROTET. (m)																													
	△ TOTALE (%)																													
	N°	CAVO		3x (1X95) mmq		3x (1x35) mmq				3x (1x185) mmq																				
	NEUTRO	Separato								1x95 mmq																				
	PE o PEN	Separato								1x95 mmq																				
	IB	IZ	(A)																											
CONTATTORE	TIPO																													
	Poli/Portata		(A)																											
PROTEZIONI	TIPO					INTERRUTTORE						FUSIBILE		INTERRUTTORE		FUSIBILE		SALVAMOTORE		INTERRUTTORE										
	Poli/Portata		(A)			4P/630						3P+N/32		4P/400		3P/50				2P/16 Curva C										
	SGANCIATORE																		0,63-1											
	P.d.I.		(kA)			16								36						25										
	CL PROTEZIONE																													
	IrDiff		(mA)																	AC/30										
	TEMPO																													

Eurostrutture S.r.l.
Uffici e sede amministrativa
Via G. Orsini, 46 - 80132 NAPOLI
Tel. 081 7641766 - Fax 081 7648778
Stabilimento di produzione
S.S. n. 87 Km 20 + 600 - 81125 Marcianise (CE)

TITOLO: SCHEMA UNIFILARE CABINA MT-bt STD 250 kVA

SCALE	SIGNATURE		DATE	DWG N.
	DRAWN		04-2008	Page 01
	CHECKED			File
	APPR.D			